Figure 4

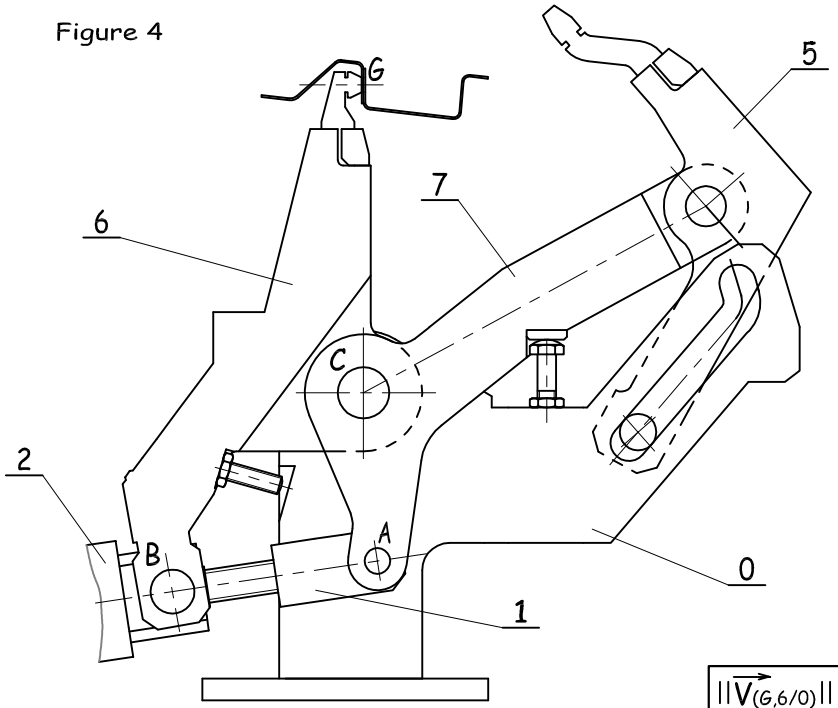

$\|\overrightarrow{V}_{(G,6/0)}\| =$

Figure 5

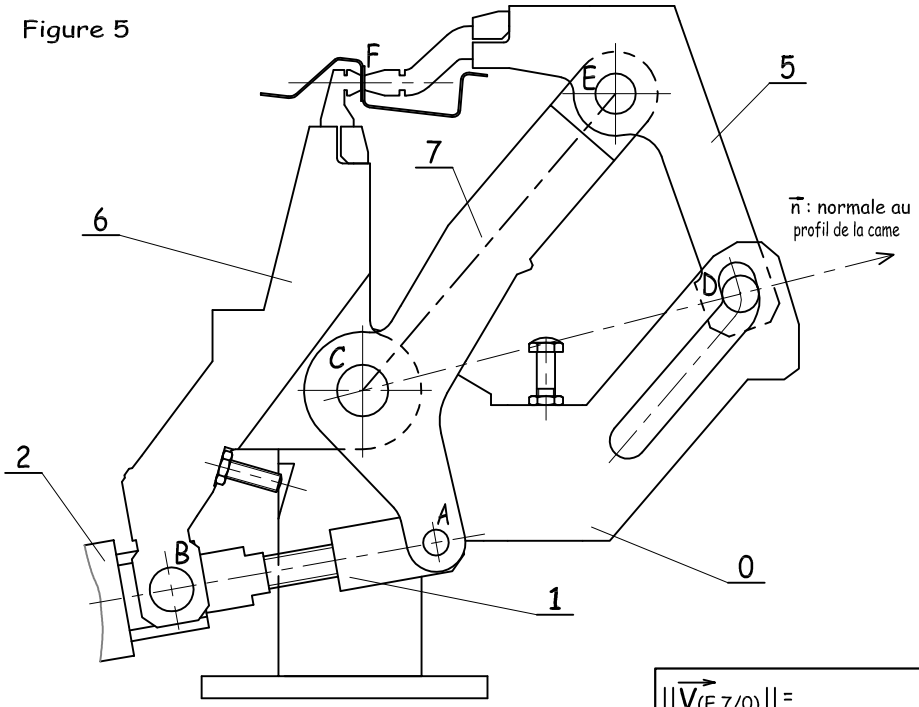

$\|\overrightarrow{V}_{(E,7/0)}\| =$

$\|\overrightarrow{V}_{(F,5/0)}\| =$

UNIVERSITE DE DAKAR - BACCALAUREAT DE L'ENSEIGNEMENT SECONDAIRE TECHNIQUE			
Durée : 4 h	Echelle: 1: 2,85		Série : **T1**
Coeff. : **4**	Epreuve : MECANIQUE		**1er** Groupe
Feuille: 5/6			Code: **04T09A01**

Format A3H