SOLUCIONES DE T.P.

Solución a TP MIDI-16

Descripción de key

El objeto *key* interpreta cada valor de tecla presionada según ASCCI (ver guía de TP) y el objeto *noteout* lo interpreta como un valor de picth. A su vez dispara un valor fijo (127) mediante el objeto *button* para asignar como velocity.
Así logramos el envío de un note on a través del puerto del MODEM por canal MIDI 1.

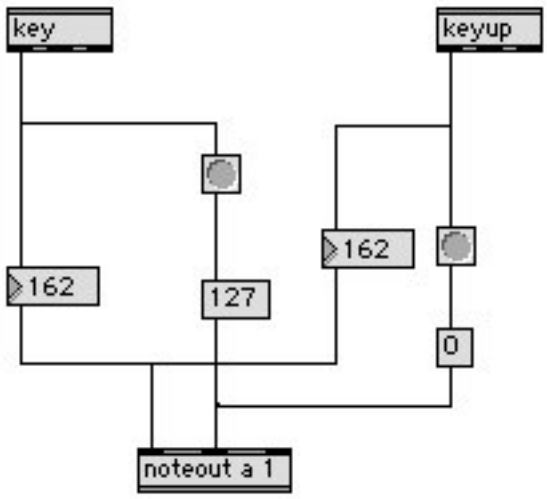

Descripción de keyup

El objeto *keyup* interpreta cada valor de tecla levantada según ASCCI (ver guía de TP) y el objeto *noteout* lo interpreta como un valor de picth. A su vez dispara un valor fijo (0) mediante el objeto *button* para asignar como velocity.
Así logramos el envío de un note off a través del puerto del MODEM por canal MIDI 1.

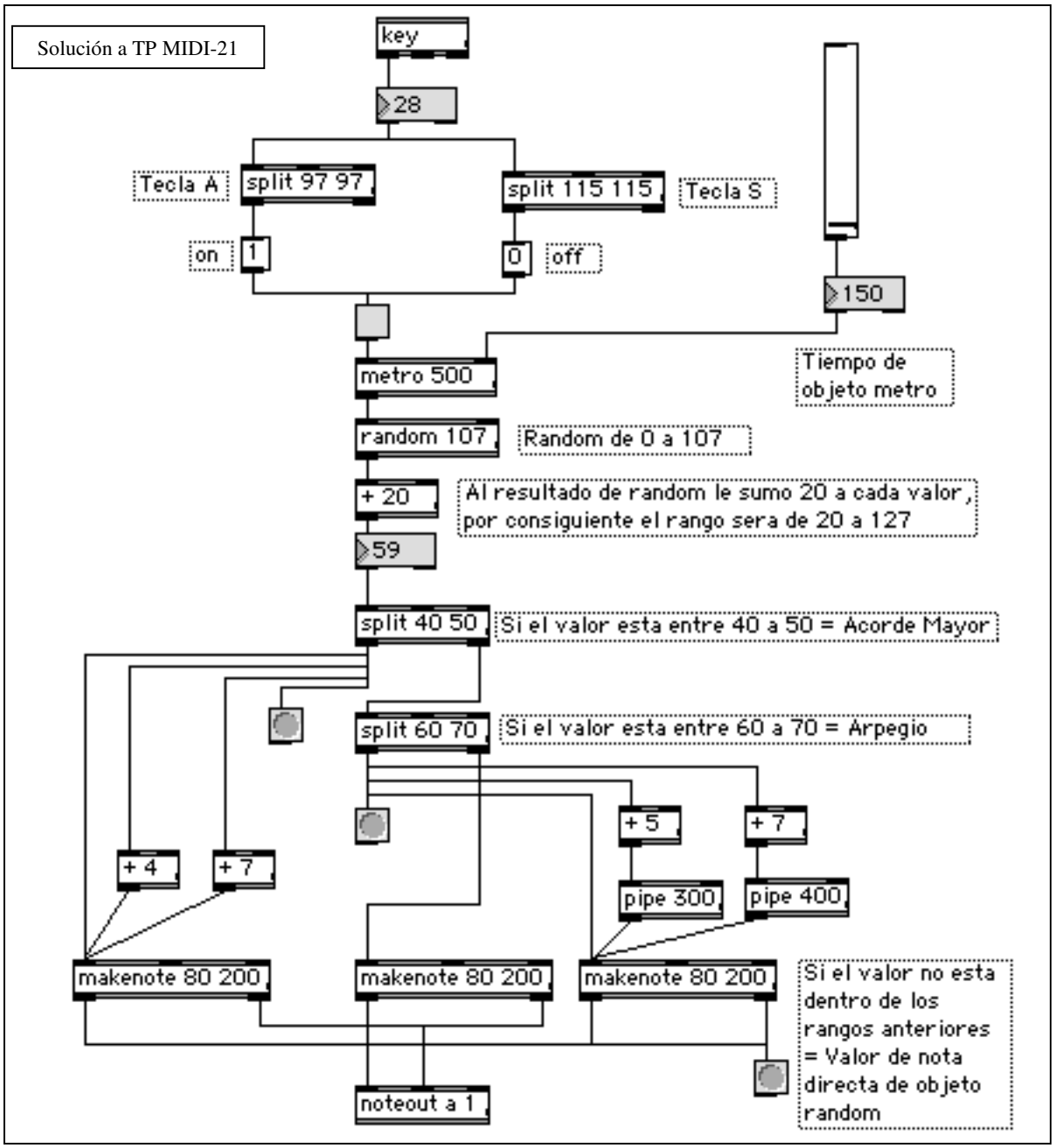
Solución a TP MIDI-21
key
28
Tecla A
split 97 97
split 115 115
Tecla S
on
1
0
off
150
metro 500
Tiempo de objeto metro
random 107
Random de 0 a 107
+ 20
Al resultado de random le sumo 20 a cada valor, por consiguiente el rango sera de 20 a 127
59
split 40 50
Si el valor esta entre 40 a 50 = Acorde Mayor
split 60 70
Si el valor esta entre 60 a 70 = Arpegio
+ 5
+ 7
+ 4
+ 7
pipe 300
pipe 400
makenote 80 200
makenote 80 200
makenote 80 200
Si el valor no esta dentro de los rangos anteriores = Valor de nota directa de objeto random
noteout a 1