Port Tester

BorisK

Mateja Bela 2463 / 30 - 4

Dokument: **LPT Port tester** Autor: **Boris Králik**
Dátum: **6.12.03** Verzia **1.0**

Vydal a autorské práva vlastní:: BorisK

Boris Králik
Mateja Bela 2463 /30 – 4
Trenčín
911 01
kralikbo@yahoo.com

	Vytvoril:	Kontroloval:	Schválil:
Dátum:	6.12.2003 Boris Králik	6.12.2003	6.12.2003
Podpis:			

Aktualizácie				
Verzia:	Zmena:	Vypracoval:	Kontroloval:	Schválil:

Obsah

Port Tester

1 Printer port tester 4

1.1 Elektrická schéma 4
1.2 Plošný spoj 5
1.3 Holes 5
1.4 Rozmiestnenie súčiastok 5
1.5 Partlist 6

2 Port rozbočovač 7

0.1 Plošný spoj 7
0.2 Holes + Rozmiestnenie súčiastok 8
0.3 Partlist 8
0.4 Upozornenie 8

1 LED meter 9

1.1 Partlist 10

1 Printer port tester

1.1 Elektrická schéma

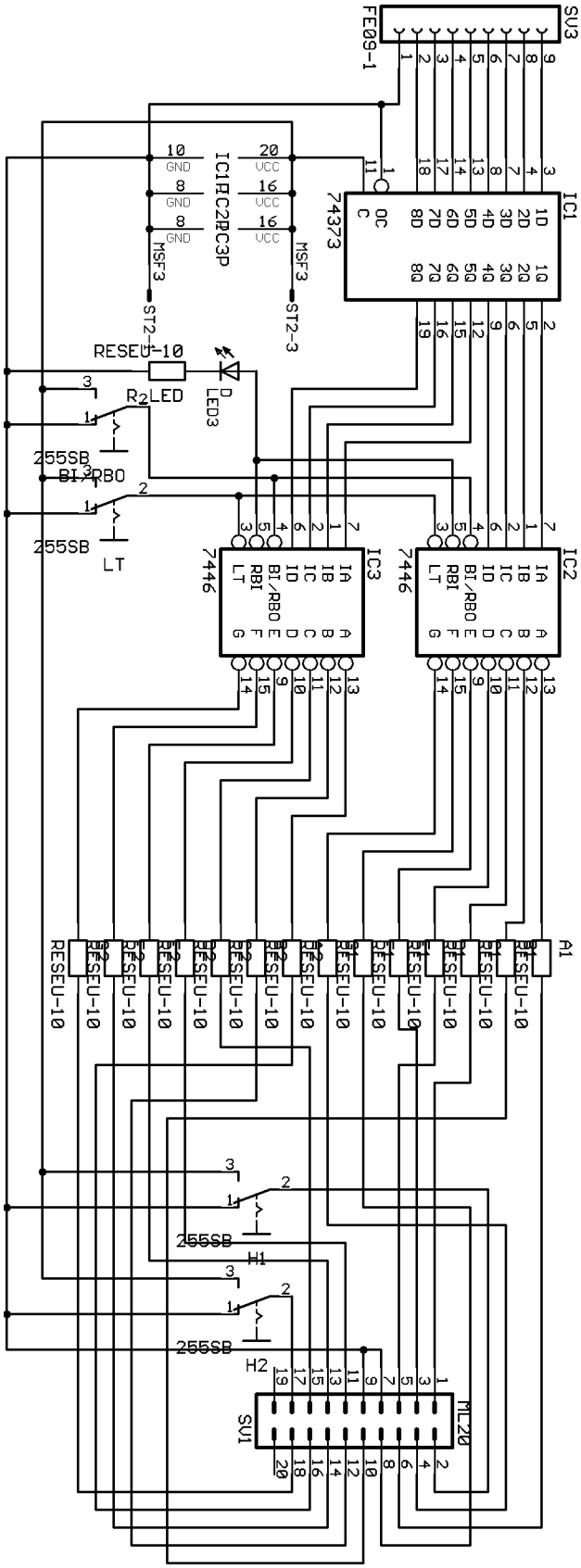

1.2 Plošný spoj

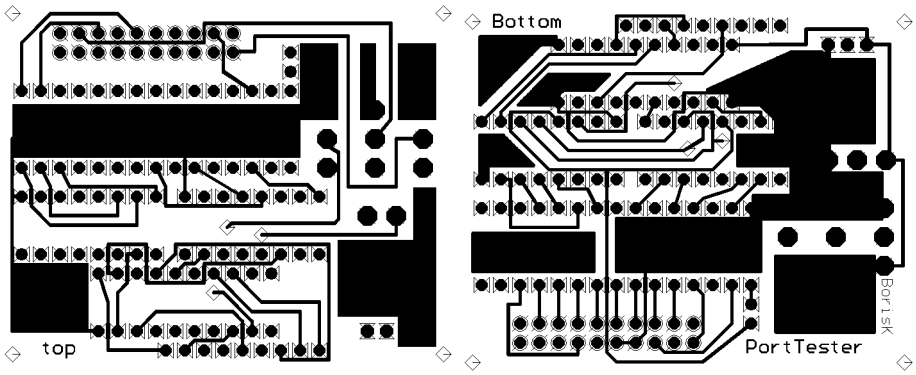

1.3 Holes

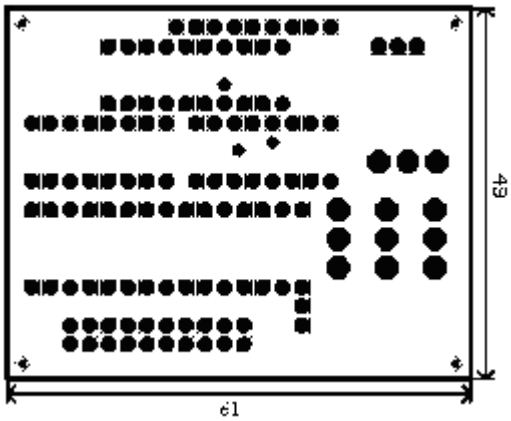

1.4 Rozmiestnenie súčiastok

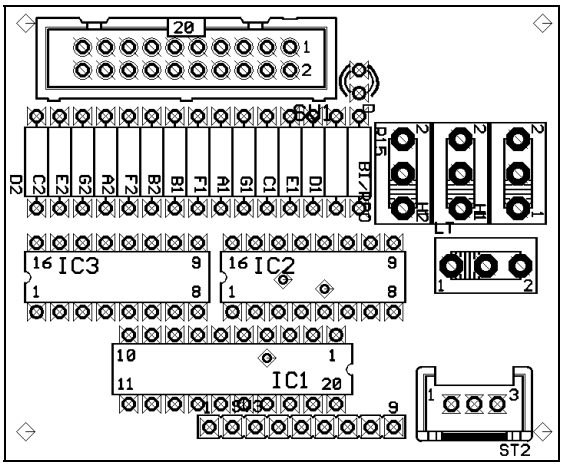

1.5 Partlist

Part	Value	Device	Package	Library
A1	500 Ω	RESEU-1	R-10	Discrete
A2	500 Ω	RESEU-2	R-10	Discrete
B1	500 Ω	RESEU-3	R-10	Discrete
B2	500 Ω	RESEU-4	R-10	Discrete
C1	500 Ω	RESEU-5	R-10	Discrete
C2	500 Ω	RESEU-6	R-10	Discrete
D1	500 Ω	RESEU-7	R-10	Discrete
D2	500 Ω	RESEU-8	R-10	Discrete
E1	500 Ω	RESEU-9	R-10	Discrete
E2	500 Ω	RESEU-10	R-10	Discrete
F1	500 Ω	RESEU-11	R-10	Discrete
F2	500 Ω	RESEU-12	R-10	Discrete
G1	500 Ω	RESEU-13	R-10	Discrete
G2	500 Ω	RESEU-14	R-10	Discrete
H1	500 Ω	RESEU-15	R-10	Discrete
H2	500 Ω	RESEU-16	R-10	Discrete
R_LED	500 Ω	RESEU-17	R-10	discrete
IC1	74373	74373	DIL20	74xx
IC2	7446	7446	DIL16	74xx
IC3	7446	7446	DIL16	74xx
ST2	Napajanie	MSF3	MSF3	con-msf
BI/RBO	Jumper	J1	255SB	switch
H1	Jumper	J2	255SB	switch
H2	Jumper	J3	255SB	switch
LT	Jumper	J4	255SB	switch
SV1	VQE25D Con	ML20	ML20	con-ml
SV3	Paralell Port	FE09-1	FE09	con-lsta
D	LED3	LED3	LED3	led

2 Port rozbočovač

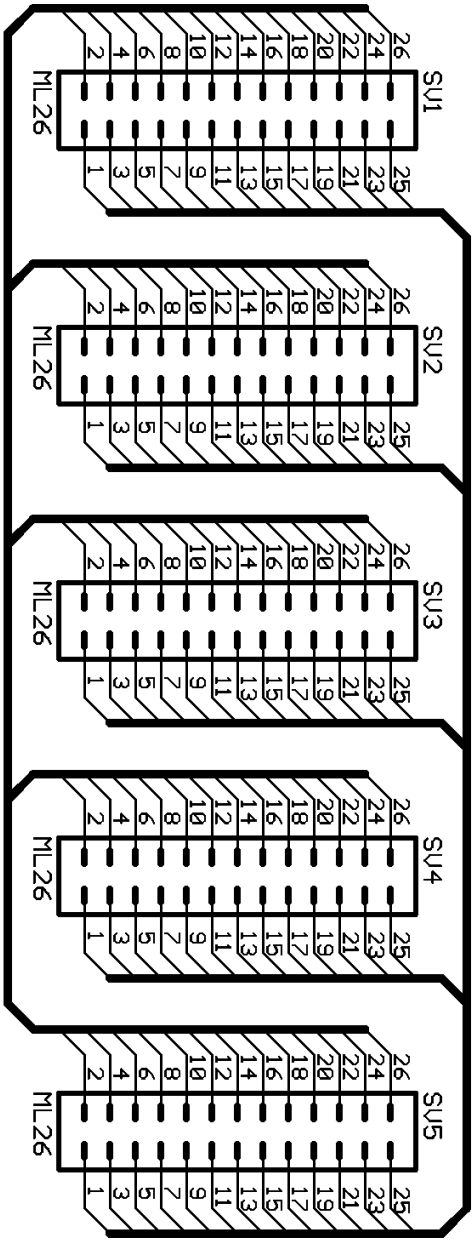

0.1 Plošný spoj

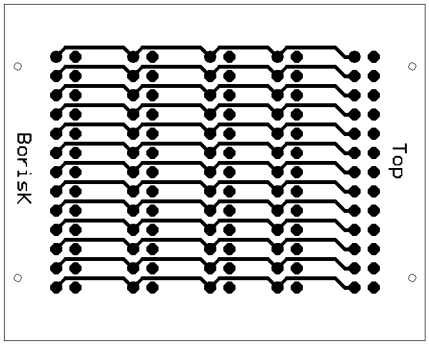

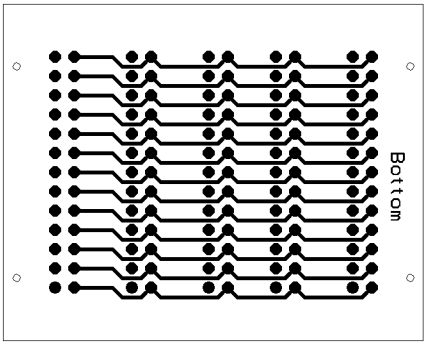

0.2 Holes + Rozmiestnenie súčiastok

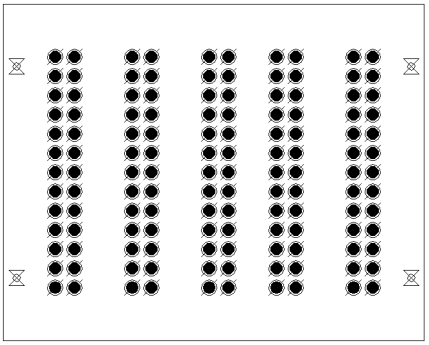

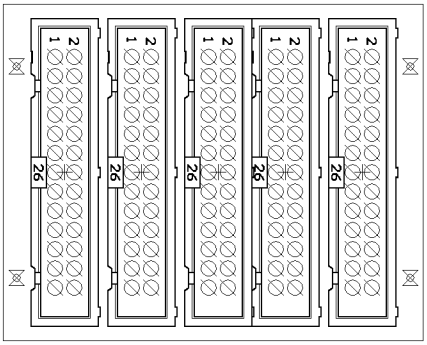

0.3 Partlist

Part	Value	Device	Package	Library
SV1	ML26	ML26	ML26	con-ml
SV2	ML26	ML26	ML26	con-ml
SV3	ML26	ML26	ML26	con-ml
SV4	ML26	ML26	ML26	con-ml
SV5	ML26	ML26	ML26	con-ml

0.4 Upozornenie

Každé zariadenie pripojené na rozbočovači musí mať budič zbernice, inak hrozí zničenie LPT portu !

1 LED meter

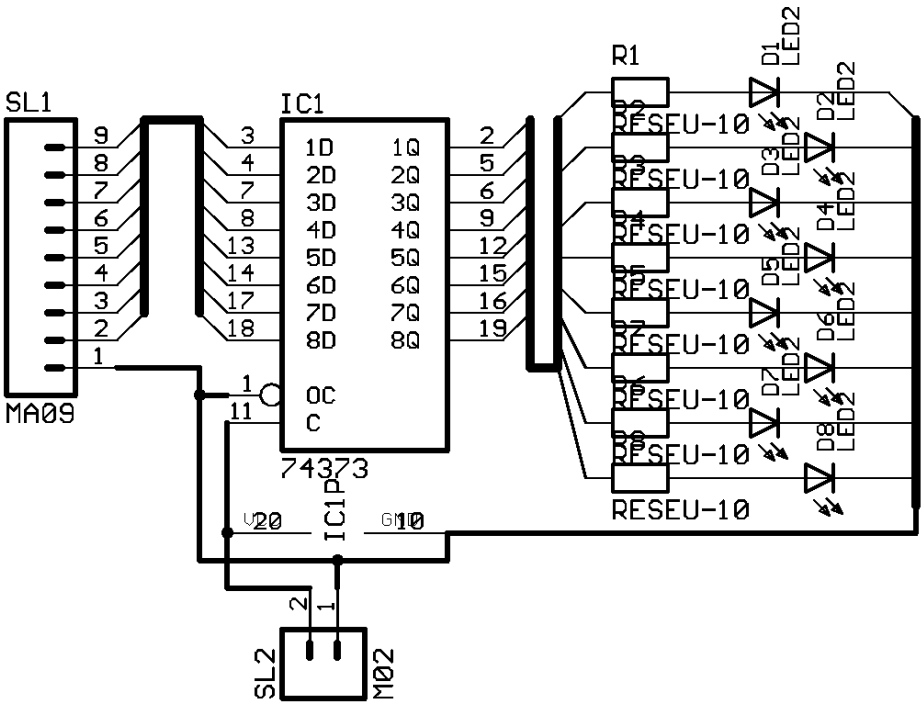
SL1
MA09
IC1
74373
1D
2D
3D
4D
5D
6D
7D
8D
1Q
2Q
3Q
4Q
5Q
6Q
7Q
8Q
OC
C
R1
RESEU-10
D1 LED2
D2 LED2
D3 LED2
D4 LED2
D5 LED2
D6 LED2
D7 LED2
D8 LED2
IC1P
SL2
M02

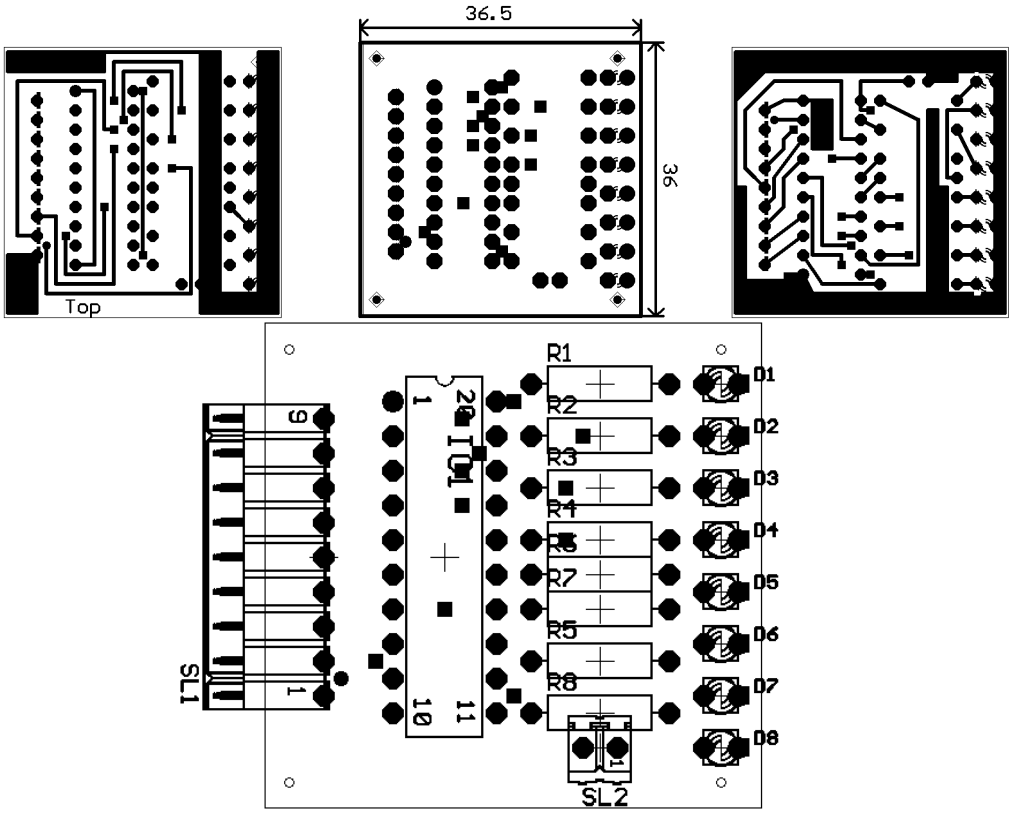
36.5
36
Top
R1
R2
R3
R4
R5
R6
R7
R8
D1
D2
D3
D4
D5
D6
D7
D8
IC1
SL1
SL2

1.1 Partlist

Part	Value	Device	Package	Library
D1-D8	LED	LED	LED	Led
IC1	7HCT4373	7HCT4373	DIL20	74xx
R1-R8	120R	RESEU-10	R-10	Discrete 1
SL1	MA09	MA09	09PA	Conquick1
SL2	M02	M02	02P	Conquick 1