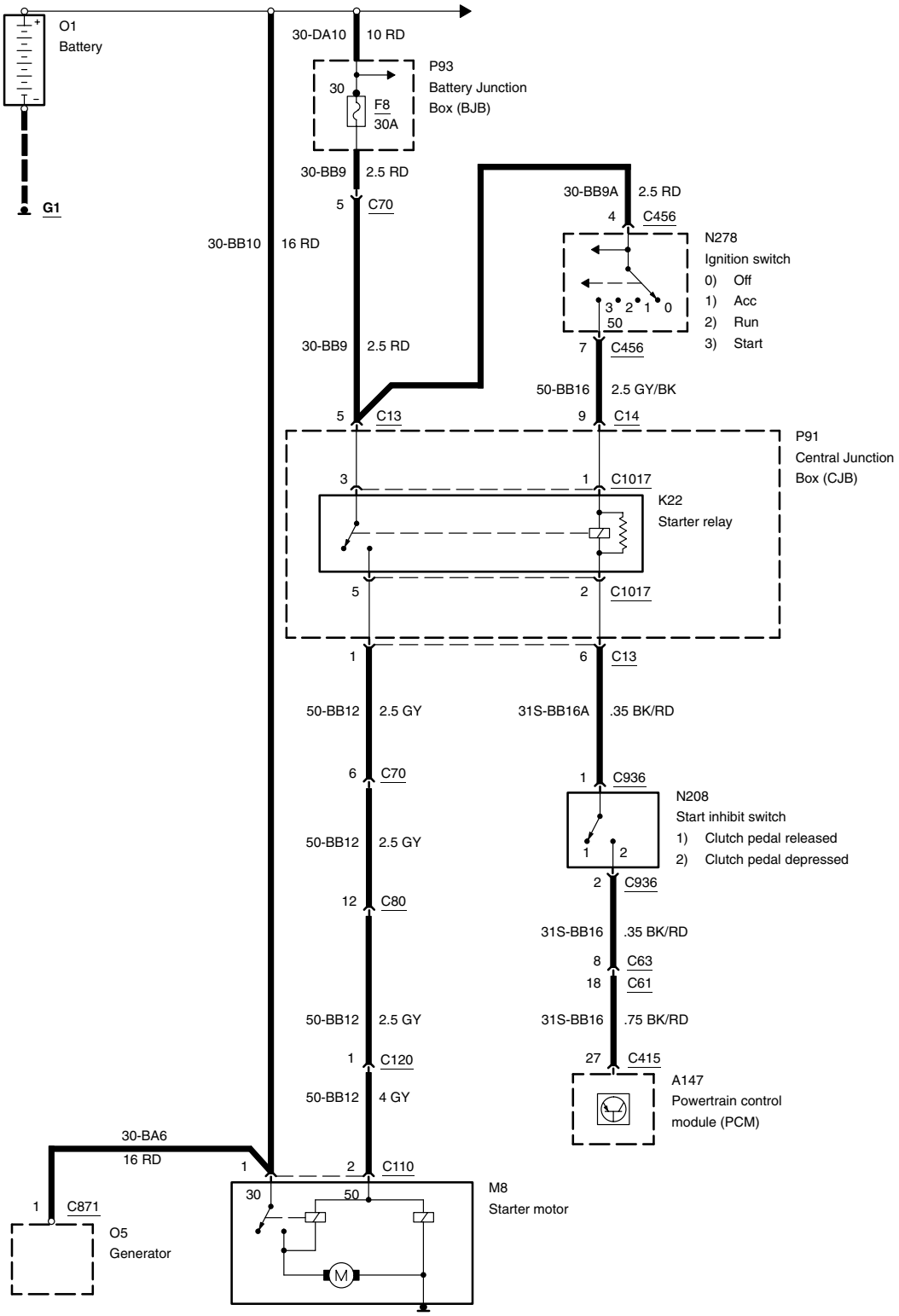ZETEC–E, Duratec–ST, manual transmission -2